VIATOURO
LUXURY | LUXURY PLUS

Frontsitze für Reisemobile

GRAMMER

TECHNISCHE DATEN
VIATOURO LUXURY | LUXURY PLUS

Alle Vorteile im Überblick:

Ergonomisch perfekt gestaltete Frontsitze für Reisemobile.

- Luftfederung durch integrierten Kompressor im Sitz (LUXURY PLUS)
- Lendenwirbelunterstützung (LUXURY PLUS)
- 100 mm Höheneinstellung, vereinfachte Bedienung durch Gasdruckfeder (LUXURY) oder pneumatisches System (LUXURY PLUS)
- 200 mm Sitzlängseinstellung
- Innovativer Drehversteller mit integriertem Spielausgleich (drehbar ohne Kollision aus jeder Position)
- Schmales Konsolendesign für erhöhten Bein- und Fußfreiraum im Drehbereich (optional)
- Komfortables Fahren und Wohnen durch ergonomischen Sitzkomfort
- Ergonomisches Rückendesign, hoher Durchgangskomfort durch angepasste Rückenkontur
- Ergonomiezertifikat LGA Nürnberg

● Serienausstattung ○ Optionale Ausstattung

	LUXURY li/re	LUXURY PLUS li/re
(1) **Pneumatische Höheneinstellung** 100 mm stufenlos und Federung		●
(2) **Mechanische Höheneinstellung** 100 mm	●	
(3) **Längseinstellung** 200 mm	●	●
(4) **Rückenlehnenneigungseinstellung**	●	●
(5) **Sitzneigungseinstellung** -6° bis +10°	●	●
(6) **Dämpfereinstellung**		●
(7) **Sitzkissentiefeneinstellung**	●	●
(8) **Pneumatische Lordosenstütze**		●
(9) **Aktive Sitzklimatisierung** mit Lüftern einstufig	●	●
(10) **Integriertes 3-Punkt Rückhaltesystem**	●	●

	LUXURY li/re	LUXURY PLUS li/re
Gurtstraffer	●	●
(11) **Rückenlehnenentriegelung,** tunnelseitig	●	●
Kompressor		●
(12) **Drehverstellung mit Auslösung am Sitz**	●	●
(13) **Sitzheizung 2-stufig**	○	●
ZUSATZAUSSTATTUNG		
(14) **Armlehnen** neigungseinstellbar und klappbar Breite 60 mm	○	○
Nackenkissen	○	○
Bezug in Anlehnung an den Wohnwelten	○	○
Konsole fahrzeugspezifisch	○	○

Funktionsanordnung

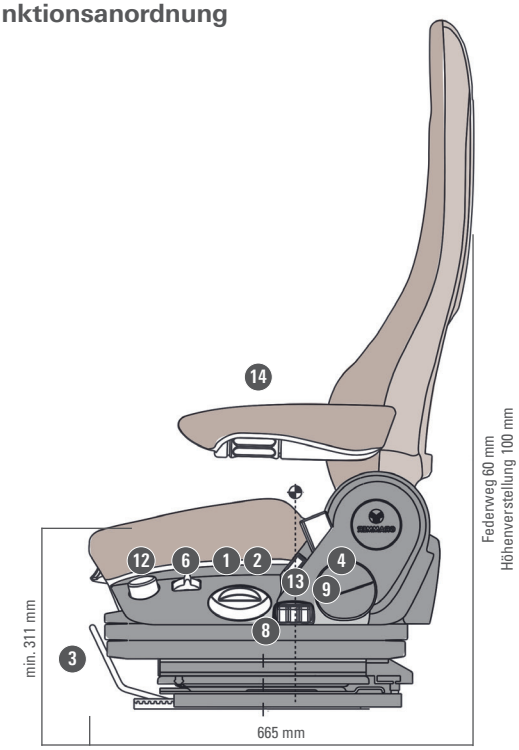

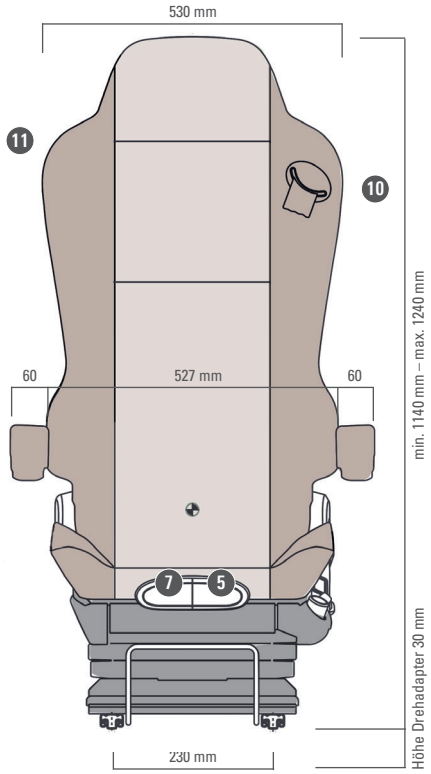

08/2020 © GRAMMER AG