Die Baureihe Tourea® für Reisebusse sorgt durch die innovative ergonomische Grundform für eine optimale Sitzposition. Sicherheit für jeden Benutzer, egal welcher Körpergröße, bietet die integrierte Kopfstütze. Die ausgeklügelte Platzierungs- und Bedienphilosophie des GRAMMER-Sitzes ist durchdacht und einfach, denn die Bedienausrichtung ergibt sich praktisch von selbst. Sämtliche Bedienelemente sind dort platziert, wo man sie intuitiv vermutet und sie durch spezifische Formgebung der Griffe einfach durch Berührung wiedererkennt.

Die Gurtausrüstung im Fahrzeug darf nicht verändert werden, es muss das Original-Sicherheitsgurtschloss des Fahrzeugherstellers verwendet werden.

Einbauhinweis siehe Seite 198

Das Zertifikat „Ergonomie geprüft" kann zur Beantragung einer Bezuschussung von Sitzen als Arbeitsmittel bei den Versicherungsträgern eingereicht werden!!!
Zertifikat zum Download unter www.grammersitz.de

					UVP	
Sitzvarianten	**Bedienung**	**Spurmaß**	**Gewicht**	**Bestell-Nr.**	**exkl. MwSt.**	**inkl. MwSt.**
Tourea®	rechts	230 mm	45 kg	1 141 291	**1.944,00 €**	2.313,36 €
w.o., aber zusätzl. mit LDWS	rechts	280 mm	52 kg	1 366 916	**2.074,00 €**	2.468,06 €
Tourea®, mit Dreheinrichtung	rechts	230 mm	45 kg	1 141 341	**2.276,00 €**	2.708,44 €
w.o., aber zusätzl. mit LDWS	rechts	280 mm	52 kg	1 366 911	**2.437,00 €**	2.900,03 €
Tourea® mit aktiv. Klimasystem	rechts	230 mm	48 kg	1 179 084	**2.669,00 €**	3.176,11 €
w.o., aber zusätzl. mit LDWS	rechts	280 mm	52 kg	1 366 914	**2.799,00 €**	3.330,81 €
Tourea® mit Dreheinrichtung und aktiv. Klimasystem	links	280 mm	52 kg	1 179 080	**2.920,00 €**	3.474,80 €
w.o., aber zusätzl. mit LDWS	links	280 mm	52 kg	1 366 907	**3.061,00 €**	3.642,59 €

Tourea® mit Klima-System

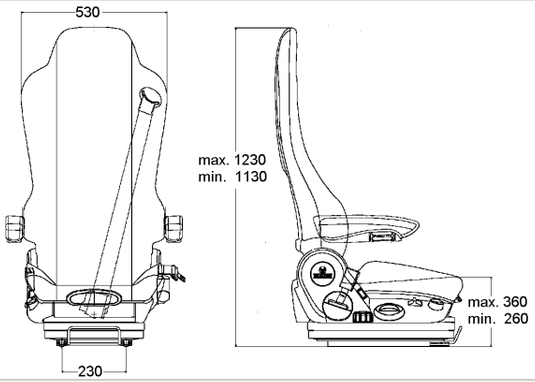

Grundausstattung	
Luftgefederter Sitz mit externer Versorgung	
rechts bedienbar	
Federweg 80 mm	
Gewichtseinstellung autom. elektropneumatisch	
Höheneinstellung stufenlos 100 mm luftunterstützt	
Längseinstellung 200 mm	
Rückenlehnen-Neigungseinstellung	
Dämpfer für Vertikalfederung hart / weich einstellbar	
Lordosenstütze und Seitenkonturanpassung pneumatisch einstellbar	
Sitzkissentiefen- und Neigungseinstellung	integrierter Dreipunktgurt
Schnellabsenkung	Sitzbezug / -design: Stoff
Einige Sitzvarianten sind zusätzlich mit folgenden Ausstattungsmerkmalen erhältlich (siehe Tabelle links)	
Klimasystem mit Sitzheizung und mit aktiver Klimatisierung	
Dreheinrichtung, 50° rechts / 90° links	
LDWS - Lane Departure Warning System	

Jetzt Neu: LDWS
Mit dem neuartigen Lane Departure Warning System warnt Sie der Sitz durch Vibration, falls Sie einmal von der Spur abkommen sollten.
Lautlos, unauffällig.

			UVP	
Zusatzausstattung		**Bestell-Nr.**	**exkl. MwSt.**	**inkl. MwSt.**
Armlehne, neigungseinstellbar, rechts	60 x 380 mm	1 029 137	**113,38 €**	134,92 €
Armlehne, neigungseinstellbar, links	60 x 380 mm	1 029 136	**108,25 €**	128,81 €
Heizungssatz, Sitz und Rücken		1 077 966	**466,98 €**	555,71 €
AFAP-Konsole nicht drehbar (alter Arbeitsplatz)	172 / 230 mm	1 078 639	**192,20 €**	228,72 €
AFAP-Konsole drehbar	110 / 280 mm	1 050 969	**168,30 €**	200,27 €
NFAP-Konsole** nicht drehbar (neuer Arbeitsplatz)	144 / 230 mm	1 049 682	**172,25 €**	204,98 €
NFAP-Konsole** drehbar	82 / 280 mm	1 050 968	**161,52 €**	192,21 €
** für Fahrzeuge mit Airbag und Lenkradhöhenverstellung				

			UVP	
Schonbezüge		**Bestell-Nr.**	**exkl. MwSt.**	**inkl. MwSt.**
Sitzbezug	Stoff Alcanta	1126 009509	**79,90 €**	95,08 €
Sitzbezug	Kunstleder	1126 007012	**79,90 €**	95,08 €
Sitzbezug	Stoff/Kunstleder	1126 007009	**79,90 €**	95,08 €
Sitzbezug (für Klima-Sitz)	Airvent	1116 008009	**99,90 €**	118,88 €

Die Baureihen Linea® für Linienbusse sorgt durch die innovative ergonomische Grundform für eine optimale Sitzposition. Sicherheit für jeden Benutzer, egal welcher Körpergröße, bietet die integrierte Kopfstütze. Die ausgeklügelte Platzierungs- und Bedienphilosophie des GRAMMER-Sitzes ist durchdacht und einfach, denn die Bedienausrichtung ergibt sich praktisch von selbst. Sämtliche Bedienelemente sind dort platziert, wo man sie intuitiv vermutet und sie durch spezifische Formgebung der Griffe einfach durch Berührung wiedererkennt.

Die Gurtausrüstung im Fahrzeug darf nicht verändert werden, es muss das Original-Sicherheitsgurtschloss des Fahrzeugherstellers verwendet werden.

Einbauhinweis siehe Seite 198

Das Zertifikat „Ergonomie geprüft" kann zur Beantragung einer Bezuschussung von Sitzen als Arbeitsmittel bei den Versicherungsträgern eingereicht werden!!!
Zertifikat zum Download unter www.grammersitz.de

					UVP	
Sitzvarianten	**Bedienung**	**Spurmaß**	**Gewicht**	**Bestell-Nr.**	**exkl. MwSt.**	**inkl. MwSt.**
Linea®	rechts	230 mm	45 kg	1 141 340	**1.711,00 €**	2.036,09 €
w.o., aber zusätzl. mit LDWS	rechts	230 mm	45 kg	1 366 915	**1.964,00 €**	2.337,16 €
Linea® mit Dreheinrichtung	rechts	280 mm	49 kg	1 141 342	**2.136,00 €**	2.541,84 €
w.o., aber zusätzl. mit LDWS	rechts	280 mm	49 kg	1 366 909	**2.397,00 €**	2.852,43 €
Linea® mit aktiv. Klimasystem	rechts	230 mm	48 kg	1 179 085	**2.468,00 €**	2.936,92 €
w.o., aber zusätzl. mit LDWS	rechts	230 mm	48 kg	1 366 912	**2.618,00 €**	3.115,42 €

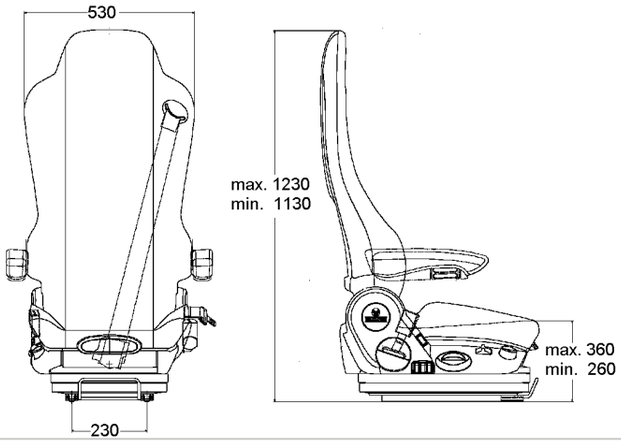

Grundausstattung	
Luftgefederter Sitz mit externer Versorgung	
rechts bedienbar	
Federweg 80 mm	
Gewichtseinstellung autom.	
Höheneinstellung stufenlos 100 mm luftunterstützt	
Längseinstellung 200 mm	
Rückenlehneneigungseinstellung	
Sitzkissentiefen- und Neigungseinstellung	
Lordosenstütze und Seitenkonturanpassung pneum. einstellbar	
Dämpfer für Vertikalfederung hart / weich einstellbar	integrierte Kopfstütze
Schnellabsenkung	Sitzbezug / -design: Stoff
Einige Sitzvarianten sind zusätzlich mit folgenden Ausstattungsmerkmalen erhältlich (siehe Tabelle links)	
Klimasystem mit Sitzheizung und mit aktiver Klimatisierung	
Dreheinrichtung, 50° rechts / 90° links	
LDWS - Lane Departure Warning System	

Jetzt Neu: LDWS
Mit dem neuartigen Lane Departure Warning System warnt Sie der Sitz durch Vibration, falls Sie einmal von der Spur abkommen sollten.
Lautlos, unauffällig.

			UVP	
Zusatzausstattung		**Bestell-Nr.**	**exkl. MwSt.**	**inkl. MwSt.**
Armlehne, neigungseinstellbar, rechts	60 x 380 mm	1 029 137	**113,38 €**	134,92 €
Armlehne, neigungseinstellbar, links	60 x 380 mm	1 029 136	**108,25 €**	128,81 €
Heizungssatz, Sitz und Rücken		1 077 966	**466,98 €**	555,71 €
AFAP-Konsole nicht drehbar (alter Arbeitsplatz),	172 / 230 mm	1 078 639	**192,20 €**	228,72 €
AFAP-Konsole, drehbar	110 / 280 mm	1 050 969	**168,30 €**	200,27 €
NFAP-Konsole nicht drehbar (neuer Arbeitsplatz),	144 / 230 mm	1 049 682	**172,25 €**	204,98 €
NFAP-Konsole, drehbar	82 / 280 mm	1 050 968	**161,52 €**	192,21 €

			UVP	
Schonbezüge		**Bestell-Nr.**	**exkl. MwSt.**	**inkl. MwSt.**
Sitzbezug	Stoff Alcanta	1126 009509	**79,90 €**	95,08 €
Sitzbezug	Kunstleder	1126 007012	**79,90 €**	95,08 €
Sitzbezug	Stoff/Kunstleder	1126 007009	**79,90 €**	95,08 €
Sitzbezug (für Klima-Sitz)	Airvent	1126 008009	**99,90 €**	118,88 €